Dauner Antriebstechnik GmbH

2 - Wege Stromregelventil

max. 250 bar
Gehäuse:
verzinkter Stahl

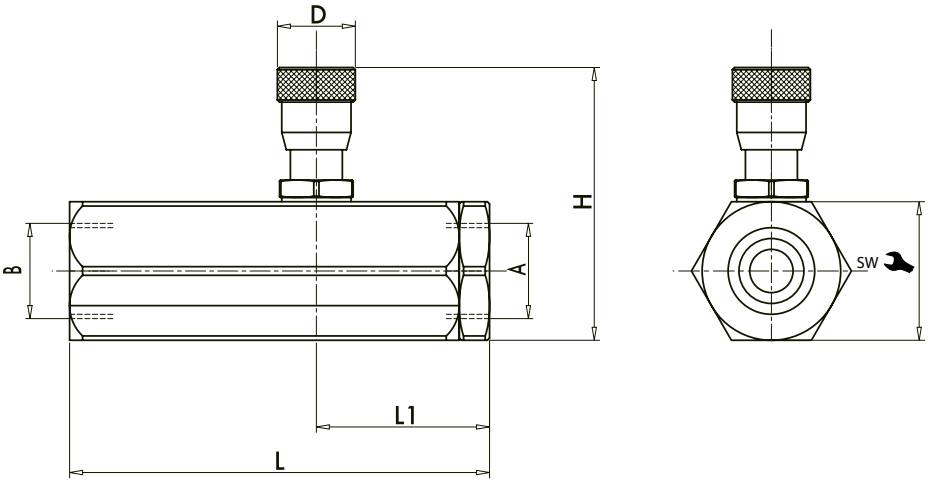

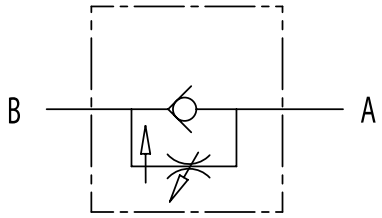

Das druckkompensierte 2-Wege Stromregelventil mit Umgehungsrückschlagventil ermöglicht eine weitgehend last- und viskositätisunabhängige Geschwindigkeitseinstellung der Verbraucher.
Geregelter Volumenstrom von **A** nach **B**. Freier Durchfluss von **B** nach **A**.

Vollständig geöffnete Drossel

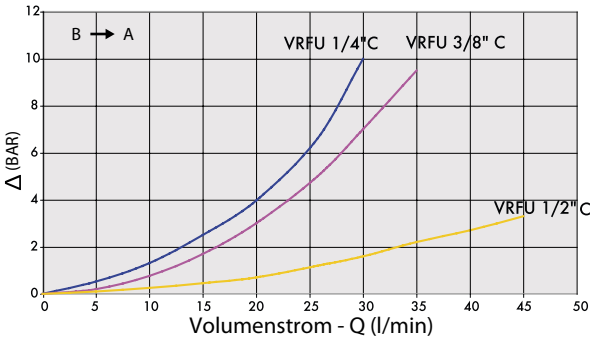

Öl Temperatur: 50°C – Öl Viskosität: 30 cSt

Bestellnummer	Bezeichnung	max. Durchfluss A zu B	max. Durchfluss B zu A	max. Betriebs-druck	Anschlussgewinde	L	L1	D1	H MAX	E	Gewicht
		Lt. / min	Lt. / min	bar	A . B	mm	mm	mm	mm	mm	Kg
205-072-01000	VRFU14	17	25	250	G1/4"	88	37	20	64	32	0,524
205-072-01050	VRFU38	17	30	250	G3/8"	88	37	20	64	32	0,51
205-072-01100	VRFU12	28	45	250	G1/2"	107	46	20	76	36	0,7

Dauner Antriebstechnik GmbH – Industriestraße 3 – 96120 Bischberg – Trosdorf
Tel.: 09503/50008-0 – Fax: 09503/50008-49 – Email: info@dauner-antriebstechnik.de – www.dauner-antriebstechnik.de

Die Inhalte unserer Seiten wurden mit größter Sorgfalt erstellt. Für die Richtigkeit, Vollständigkeit und Aktualität der Inhalte können wir jedoch keine Gewähr übernehmen.